ATR

20067020

技術の名称

アンテナ構造体

適用分野

低姿勢型アンテナ、指向性を持つ低姿勢型アンテナ、移動体通信機器用アンテナ

■ 目　　的　　高い自由度で指向性を制御できる低姿勢型アンテナを提供する。

■ 効　　果　　本発明アンテナ構造体は、フェーズドアレーアンテナと八木・宇田アンテナの特徴を合わせ持つことから、高い自由度で指向性を制御できるとともに、アンテナ素子が低姿勢のため嵩張らず携帯機器の内蔵アンテナとして有用である。

■ 技 術 概 要　　本発明アンテナ構造体1は、金属板15に一定の空間的関係を持たせて配置された低姿勢の給電素子11、12と、無給電素子13、14とから構成され、給電素子11、12には各素子間において所望の位相差をもたせた給電21、22がなされるとともに、無給電素子13、14には可変リアクタンス素子23、24が接続されていて、そのリアクタンス値に応じて各無給電素子の電気長を変化させて指向性を制御している。

■ 特記事項,図など

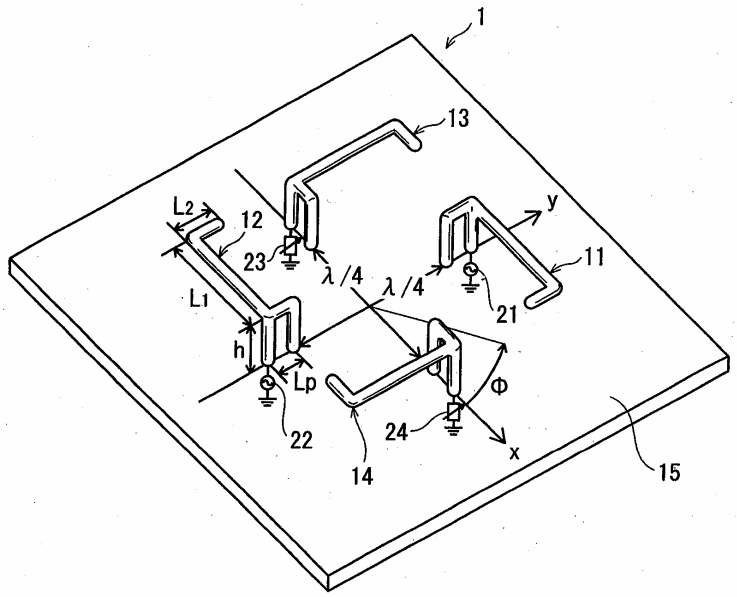

■ 主たる提供特許

特許等の名称 :低姿勢型アンテナ構造体
登 録 番 号 :
出 願 番 号 :特願2007－005077　　出 願 日:平成19年1月12日
公 開 番 号 :

■ 実 施 実 績　○有、　無　　■ 提 供 形 態　○実施許諾、 ×権利譲渡

お問合せ先　株式会社 国際電気通信基礎技術研究所(ATR)　経営統括部 知的財産チーム
〒619－0288 京都「けいはんな学研都市」光台二丁目2番地2
TEL 0774－95－2521　E-mail ; patent@atr.jp